Pin数	尺寸A	尺寸B
1		2.0
2	2.0	4.0
3	4.0	6.0
4	6.0	8.0
5	8.0	10.0
6	10.0	12.0
7	12.0	14.0
8	14.0	16.0
9	16.0	18.0
10	18.0	20.0
11	20.0	22.0
12	22.0	24.0
13	24.0	26.0
14	26.0	28.0
15	28.0	30.0
16	30.0	32.0
17	32.0	34.0
18	34.0	36.0
19	36.0	38.0
20	38.0	40.0
21	40.0	42.0
22	42.0	44.0
23	44.0	46.0
24	46.0	48.0
25	48.0	50.0
26	50.0	52.0
27	52.0	54.0
28	54.0	56.0
29	56.0	58.0
30	58.0	60.0
31	60.0	62.0
32	62.0	64.0
33	64.0	66.0
34	66.0	68.0
35	68.0	70.0
36	70.0	72.0
37	72.0	74.0
38	74.0	76.0
39	76.0	78.0
40	78.0	80.0

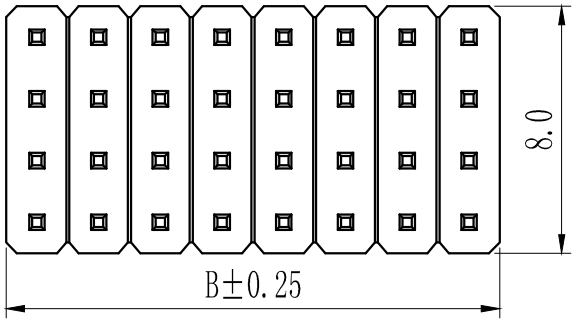

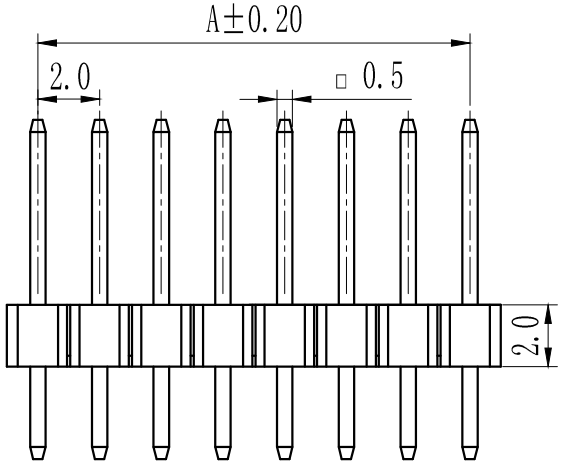

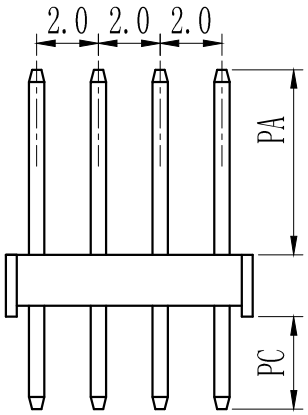

PCB LAYOUT

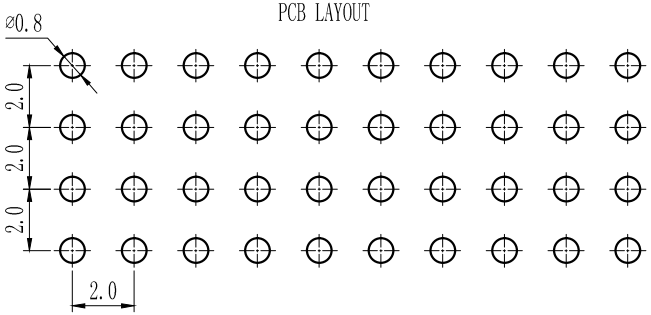

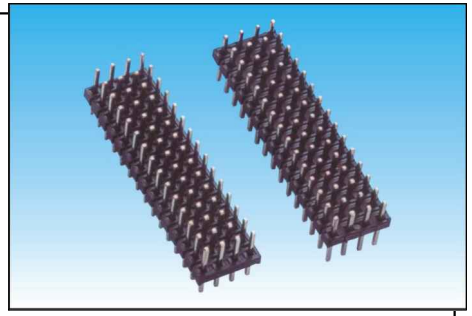

技术规范:

额定电流 : 1.5AMP

适用温度 : -40℃to+105℃

接触电阻 : 20mΩ Max

绝缘电阻 : 1000MΩ Min

耐电压 : AC 500V

绝缘材料 : Polyester (UL94V-0)
Standard:PA-6T

端子材质 : Brass

电镀规范 : Au or Sn Over 50u″ Ni

P a—10—1—2—5p—a—a—s—0

排针系列	间距	塑高	双塑	单排	PIN位	电镀	材质	角度	备注
	a-0.8mm	1.0-10	1-单塑	1-单排	1~40P/50P	A-1u″	A-PBT	S=180°	0-3.0
	b-1.0mm	1.5-15	2-双塑	2-双排	2~40/50P	B-3u″	B-PA46	R=90°	1-3.0/6.0(双塑)
	c-1.27mm	2.0-20	3-三塑	3-三排	3~40/50P	C-5u″	C-PA6T	M=SMT	2-3.0/3.0(双塑)
	d-2.0mm	3.0-30		4-四排	4~40/50P	D-10u″	D-PA9T	Z=Z型	3-2.8/4.0(双塑)
	e-2.5mm					E-15u″	E-LCP	Y=135°	4-2.6/3.5(双塑)
	f-2.54mm					F-30u″		L=卧式SMT	其它另做说明
	g-3.96mm					S-镀锡			
	h-5.08mm					H-半金锡			

TOLERANCE:
X. ±XXX
.X ±0.20
.XX ±0.10
ANG.

STO 上海狮拓电子科技有限公司

產品名稱:

產品料號:

THIRD ANGLE PROJECTION

簽名 _____
日期 _____
審核 _____
日期 _____

客戶确認

□ 承認 _____ 日期 _____

□ 駁回 _____ 日期 _____

2.0mm四排插针，180°，单塑
Spec:2.0mm Pin Header, Quad Row, Straight
Positions: 3×2~3×40